Draufsicht
M 1 : 50

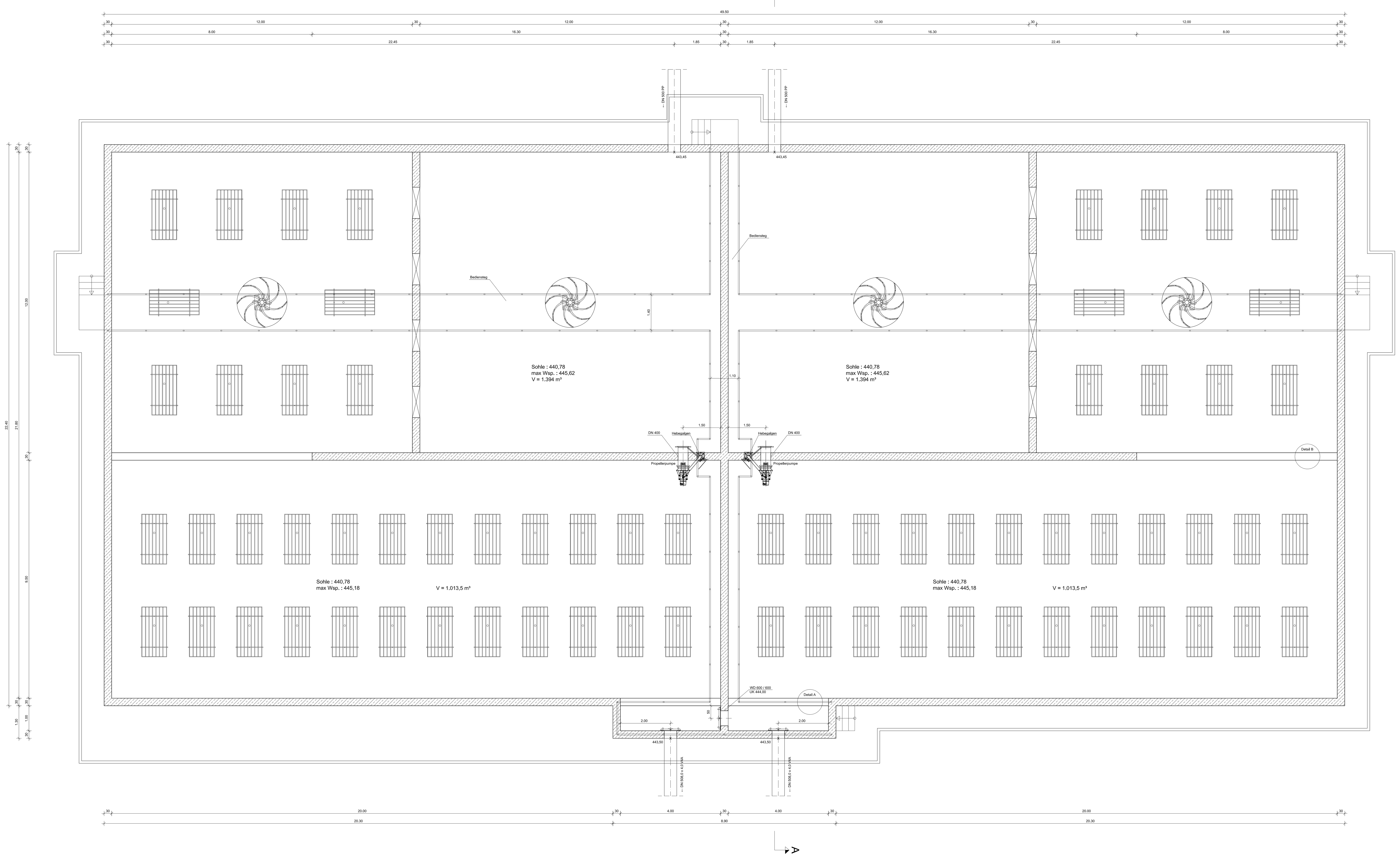

Schnitt A - A
M 1 : 50

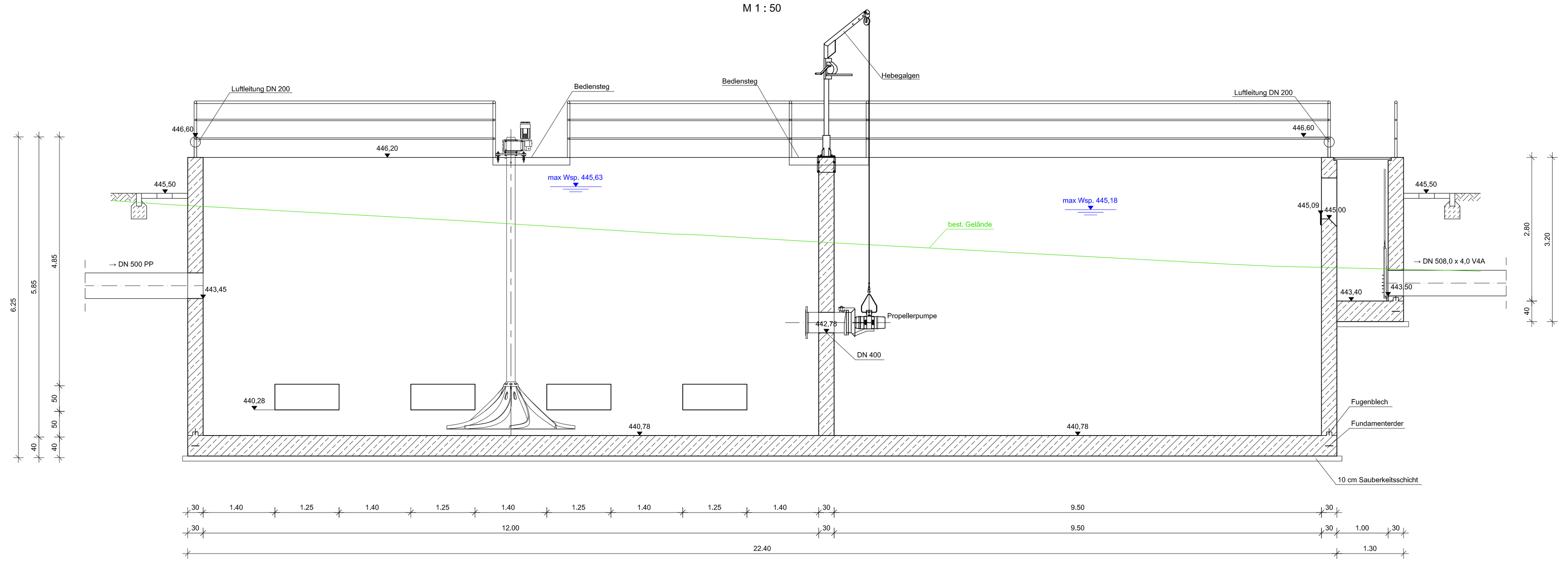

Detail A
M 1 : 25

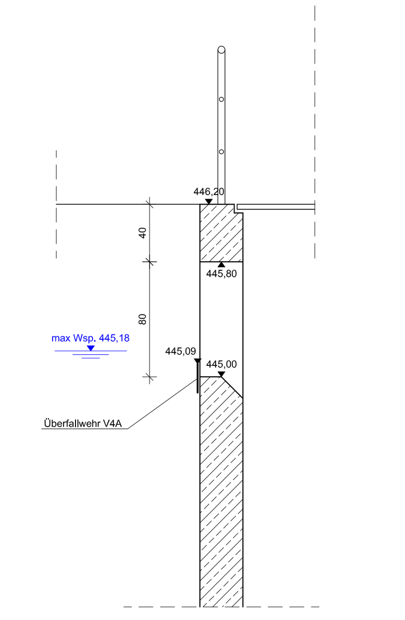

Detail B
M 1 : 25

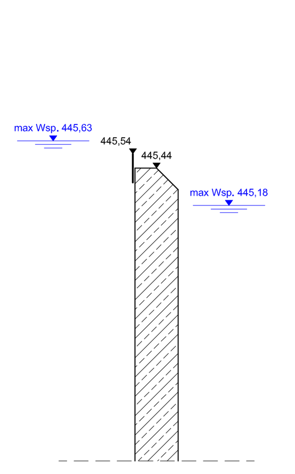

Antragsteller:
Stadt Grafenau
Datum, Unterschrift

Rev.-Nr.:	Datum:	bearbeitet:	gezeichnet:	geprüft:	Revisionsmitteilung:

Bauherr:
Stadt Grafenau

Bauvorhaben:
Abwasseranlage
Neubau der Kläranlage Grafenau

Entwurfs- und Genehmigungsplanung

Plan / Bauteil:
Belebungsbecken

BBI INGENIEURE GMBH
Niederlassung Regensburg
Heinkelstraße 3
D-93049 Regensburg
Tel: +49 941 40208-0
Fax: +49 941 40208-30
www.bbi-ingenieure.de

	Datum:	Name:	Anlage Nr.:	Plan Nr.:
bearbeitet:	Nov. 2024	bb	11	026
gezeichnet:	Nov. 2024	nsa / hma		
geprüft:	Nov. 2024	bb	Projekt Nr.: 4.21077 KL.0	

Plancodierung: 421077-4-BW-11-026-00-F

Regensburg, 15.11.2024

Maßstab: 1 : 50, 25

© Dieses Dokument ist für BBI INGENIEURE GMBH urheberrechtlich geschützt